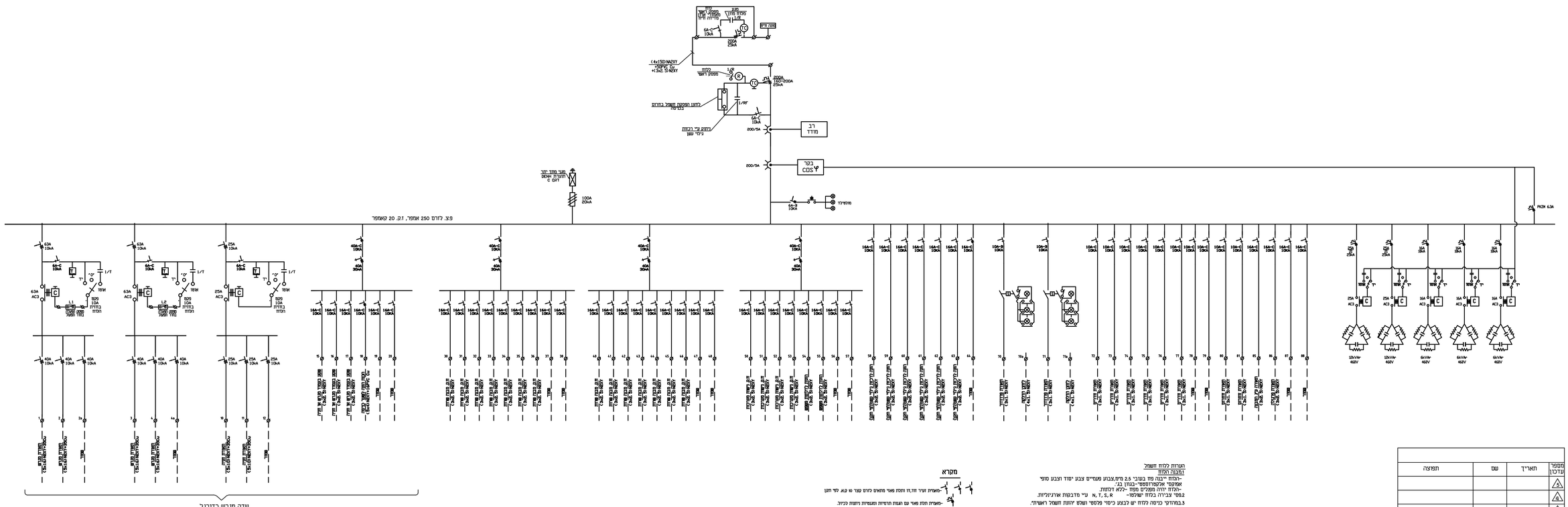

הערות ללוח חשמל

הגבוה הלוח

1-הלוח ייבנה פח בעובי 2.5 מ"מ,צבוע פעמיים צבע יסוד וצבע סופי אפוקסי אלקטרוסטטי-בגוון בג'.
2-הלוח יהיה מפלים מפח -ללא דלתות.
3-מסי צבירה בלוח ישלמו- N, T, S, R ע"י מדבקות ארגיליות.
4.במחיצי כניסה ללוח יש לבצע כיסוי פלסטי ישלם יחוות חשמל ראשית.
5 מהדקים-כל מהדק ישלם ע"י סימון פלסטי ארגיליי.יש לחזקון מהדקים שמורים גם עבור האחזיים שאינם מחוברים ומצויינים בתכנית בתקום שמור בלבד. המחזקים יהיו מטיפוס אייידמיליו א ש"מ.
6.שרטט-שילוט הלוח יבוצע על פלים ודלתות וכן על אביזרים פנימיים- ע"י שלטי מנדרין-המחוברים ע"י דבק ובברגים.
7.כל מדיון בלוח-כולל מליכי פוח,אפס והארקה-ישלמו ע"י שלט פלסטי -עליו חרום מספר המעגל.
8.כל כבל המחובר ללוח ישלט ע"י שלט פלסטי כדגמת פנדוים-עליו כתוב-בגוב בלוח מחיב-מספר המעגל.
9.חיווט כבלים ללוח-יבוצע בצורה מסודרת. מחוזקים לפרופיל בתא מהדקים- לא תעל ללוחות.אינם לוחצים אחד על הגמי. לצורך כך יש לבנות תא מהדקים מתאים.
10.באחריות הקבלן לבצע מדידות מדייקות של רשת בערות. ולהחתמשב בכל עוים המגביל את מידות הלוח. הגשת תכנית לאישור המתכנן תבוצע רק לאחר שהקבלן בדק את המידות באתר. אישור לוחות ע"י המתכנן אינו מהוה אישור לגבי התאמת המידות לרשות. אי תובלות אחרות-והקבלן ישא בכל הוצאות ענוב. אי התאמת הלוח. סו יותקן ויקיים תכניות בנוי פוח-כולל שלט חיצוני-יזכויות מתחות לפלי".
11.ראה הוחיות נוספת בפרט הסכו.
12.לפני ביצוע הלוח-יגיש הקבלן תוכניות ביצוע לאישור המתכנן- כולמדים בפרטים והסכ'.אין להתחיל בביצוע הלוח לפני קבלת אישור המתכנן בכתב.

מקרא

- מאמרת ערר חוז,11 וחלמת מאר מחאים לחוט קצר טו 0.8. לפי תקנ
- מאמרת חלמת מאר עם הגנות תרמיות ומגנטיות ניתנות לכיוון.
- מאמרת חלמת מאר עם הגנות תרמיות ומגנטיות ניתנות לכיוון-עם מ"ל הפסקה.
- מאמרת עם מגע הפעלה.
- מאמרת ללא הגנות,עם מ"ל הפסקה.
- מטרת סימון מחוז בעומר 22 מ"מ.
- לחצן בריגת מרחוק בעומר 22 מ"מ.
- שעון פיעוד שעבר זמן-כמפורט בתכנית.
- מגען חלמת מאר מחאים לשמשם מלינו מעמלות לפי אייק AC3
- מפסק מחליף לפיצוד מסמן מקנו.
- מחסר מחוז חד מאר חוצרת ABB או ש"ע.
- מחסר מחוז חלמת מאר חוצרת ABB או ש"ע.

מספר עדכון	תאריך	שם	תפוצה
5			
4			
3			
2			
1	17.01.19	יגאל	לביצוע

עדכונים

לעיון ☐ לאישור ☐ למכרז ■ לביצוע ☐ AS MADE

י.פ. הנדסת חשמל

תכנון : יגאל
שרטט : יגאל
בדק : יגאל
קנ"מ : ללא

המזמין : מ.מ. כינה

הפרויקט : מגרש 5000
מגרש כדורגל, חדרי מלתחות

התכנית : לוח חשמל ראשי

תאריך	מס' תכנית	מס' גליון
01.07.20	46920	2